Kabelmanagement-System

CMS

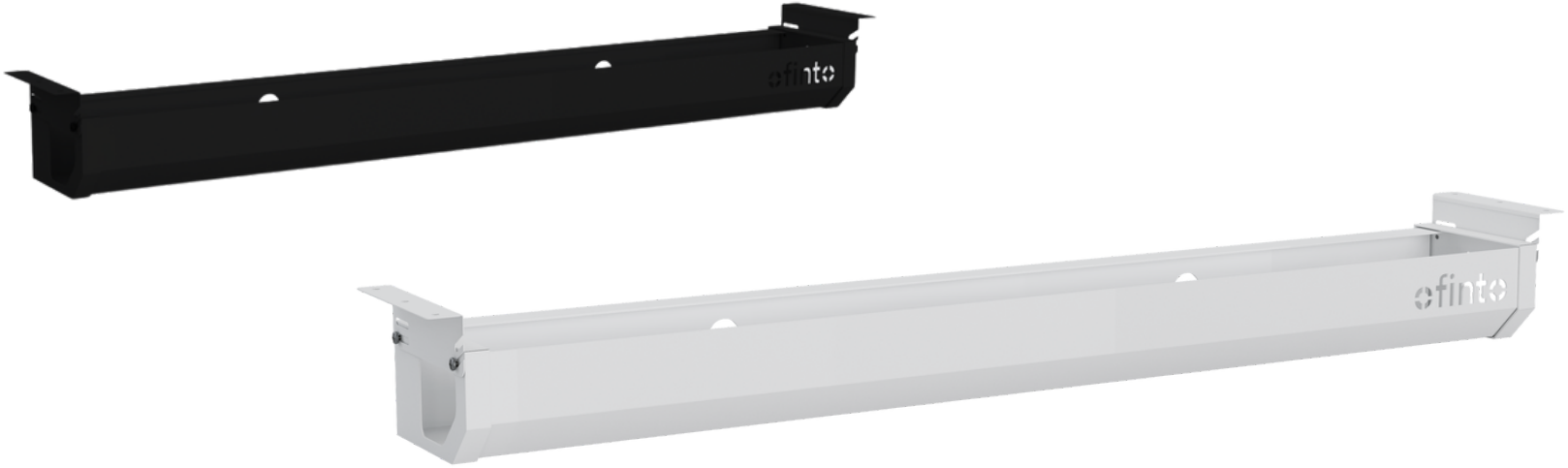

ofinto

PRODUKTDATENBLATT

Ordnung mit dem ofinto Kabelmanagement-System

Haben Sie gerne Ordnung?

Buchen Sie für einen günstigen Preis unser Kabel-Management-System dazu: Die klappbare Kabelwanne bietet genügend Platz für Kabel und Steckerleisten.

Dank ihrer Klappbarkeit ist die Kabelwanne jederzeit schnell zugänglich für neue Kabel und Stecker.

Maße

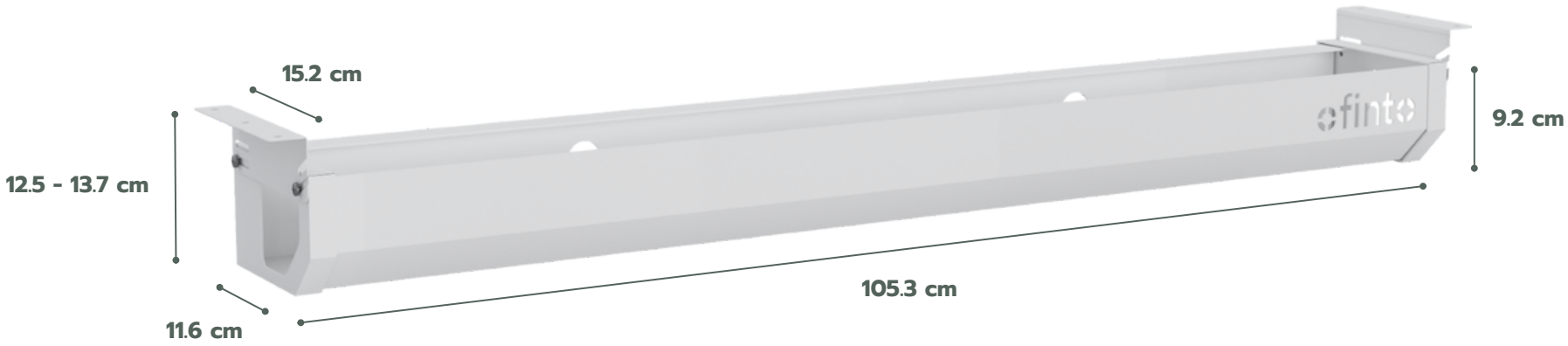

- Klappbare Kabelwanne
- Genügend Platz für Kabel und Steckleisten
- Jederzeit schnell zugänglich
- Geeignet für magnetische Steckleisten
- Erhältliche Farben: ● schwarz ○ weiß

> Flott geliefert, einfach und rasch zusammengebaut und super stabil. Tischvariante 180cm. Kabelmanagement dringend empfohlen.
>
> Review von Simon R. zum ofinto Elevate mit Kabelmanagement-System

Ideal für Ihren ofinto Elevate

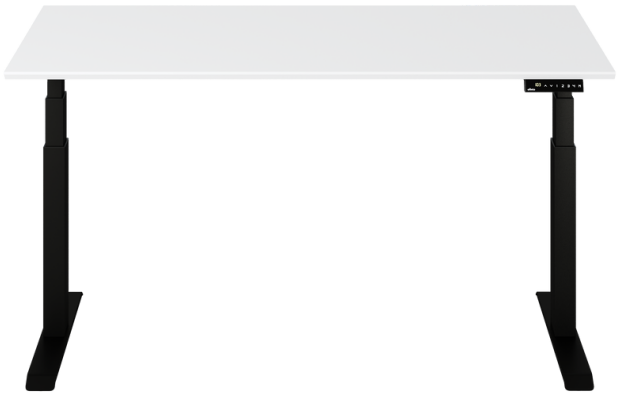

Modell

Elevate

Beschreibung

Der ideale höhenverstellbare Tisch: Schnell, leise, vier Speicherfunktionen, Anti-Kollisionsschutz

Farben

Tischplatte: schwarz, weiß, ahorn
Tischbeine: schwarz, weiß

Maße

140 x 80 cm - 160 x 80 cm - 180 x 80 cm

ofinto: Die clevere Lösung für Ihr Premium Büro.

Fair

Bei uns wird Fairness großgeschrieben. Deshalb verkaufen wir unsere Produkte direkt ab Werk ohne Zwischenhandel und stellen ihre Klimaneutralität sicher. Sie profitieren von fairen Produkten zu fairen Preisen, die bis zu 50% unter anderen Premium-Anbietern liegen.

Service-orientiert

Wir wollen Ihnen den Kauf von Büromöbeln so einfach wie möglich machen. Deshalb richten wir uns ganz nach Ihnen und liefern Ihre Produkte kostenlos innerhalb weniger Tage oder zu Ihrem Wunschtermin. Bei größeren Bestellungen kümmern wir uns auch um die Montage Ihrer Produkte und die umweltgerechte Entsorgung der Verpackung.

Sorgenfrei

Wir sind immer für Sie da. Testen Sie gerne 30 Tage lang unsere Produkte. Gefallen sie Ihnen nicht, können Sie sie kostenlos zurücksenden. Zudem bieten wir 5 Jahre Garantie. Bei jedem Schritt sind wir an Ihrer Seite und Sie können uns jederzeit gerne kontaktieren.

Höhenverstellbarer Bürotisch Elevate

Bürostuhl Active (schwarz)

Bürostuhl Active (grau/weiß)

Bürostuhl Ergo (schwarz)

Bürostuhl Ergo (grau/weiß)

ofinto